Bloque Motor

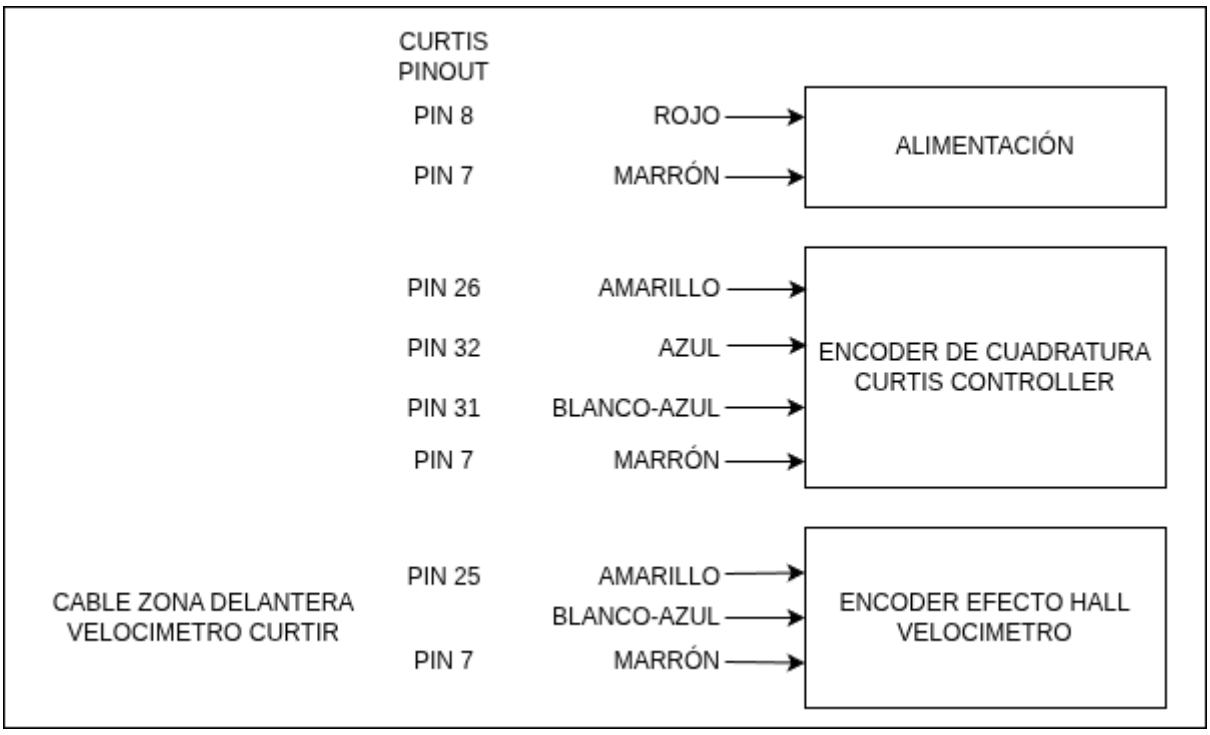

Esquema sencillo del funcionamiento de los sensores del motor.

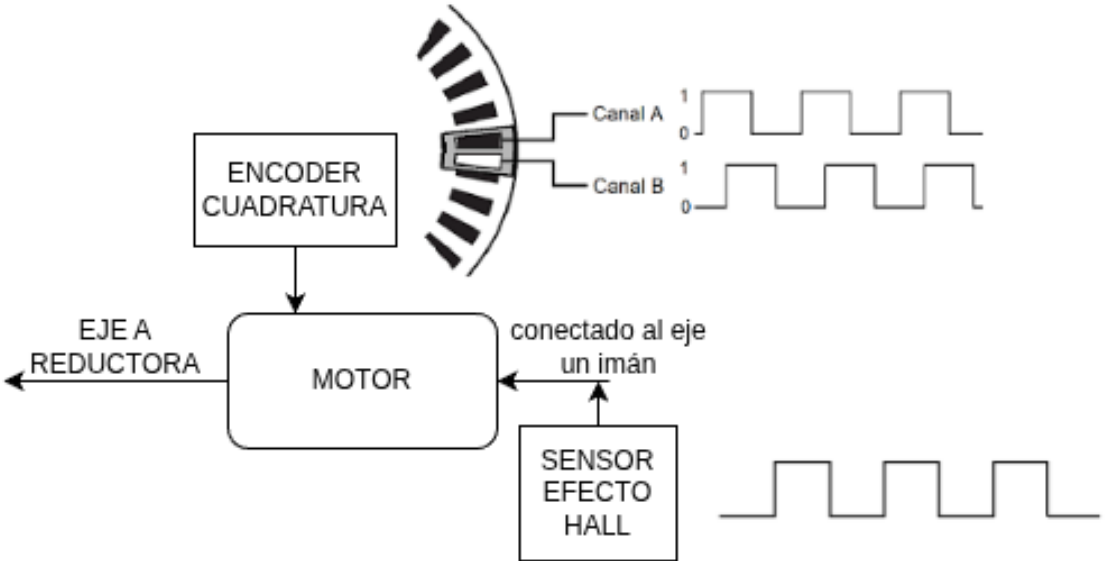



Cómo podemos ver, el motor consta de un encoder de cuadratura situado en la parte superior, y luego un sistema de conexiones a las tres fases del motor, estas van conectadas al controlador curtis.

Las siguientes imágenes son del interior del motor, comparando la imagen de stock con la imagen original veemos que tenemos un sensor adicional el sensor de efecto hall que funciona a modo de tacometro.





El sensor original estaba quemado y con un sensor con arduino hemos hecho una replica, a la izquierda el plano del sensor original junto a 1 euro para sacar la escala si fuera necesario replicarlo, a la derecha un arduino junto a un sensor de efecto hall, conectado a una entrada analógica es leída y con otro pin digital se genera de forma artificial un señal PWM. El velocimetro de curtis acepta una señal de PWM que va de 0 a 1000 o 1500 Hz aproximadamente para saber la velocidad. Este esquema actualmente es funcional aunque no del todo preciso, pero al fin y al cabo funcional, ya que su unica función es dar una lectura de velocidad para mostrarla en un display.

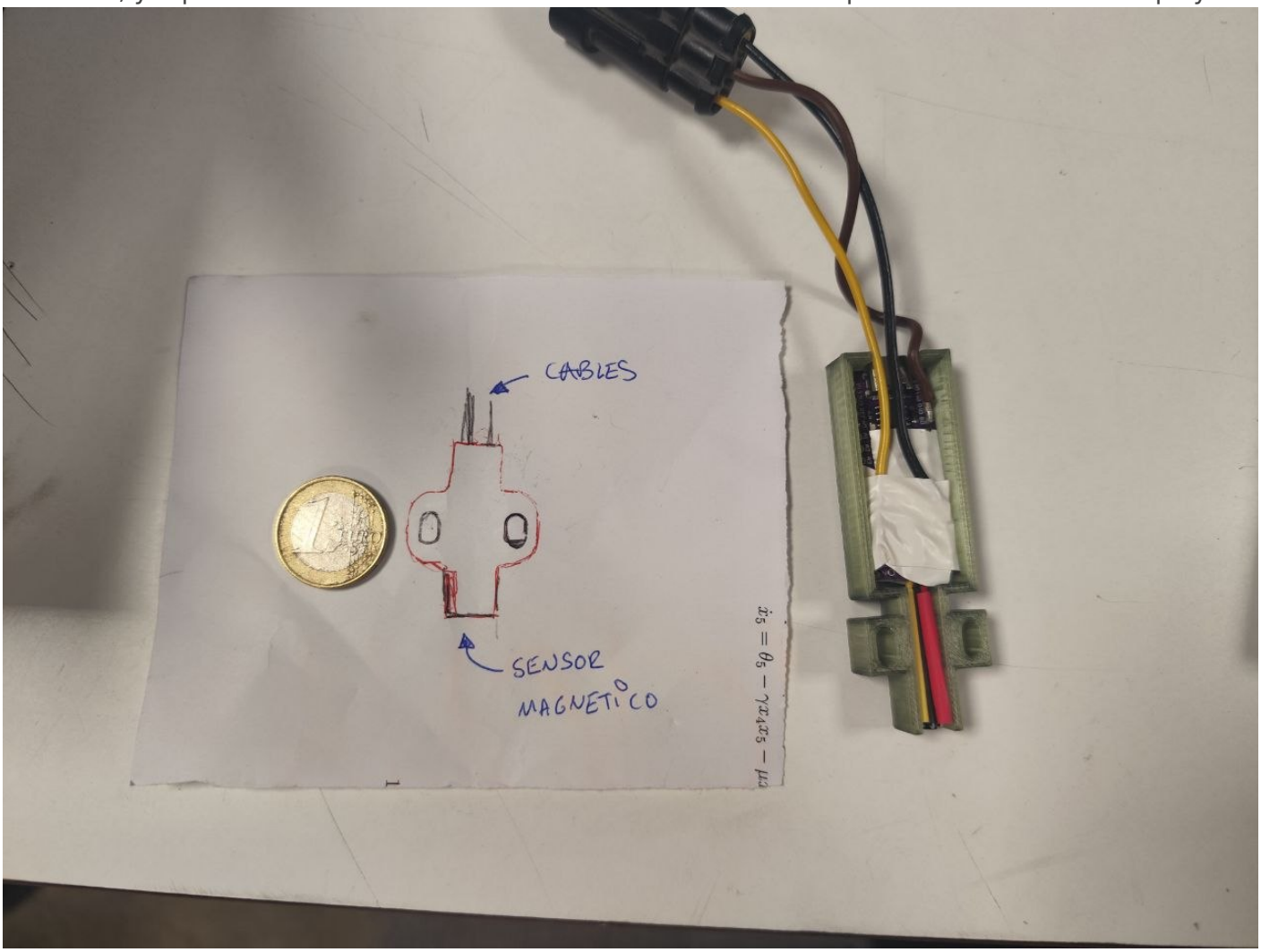

Revision #4
Created 22 May 2026 08:51:52 by Rafael Carbonell Lázaro
Updated 12 June 2026 12:24:31 by Rafael Carbonell Lázaro